記号	年−月−日	変更理由	担当者	承認	備考欄
1	070109	誤記訂正，適応デバイス追加	H.E		REVb
2					
3					
4	- -				
5	- -				

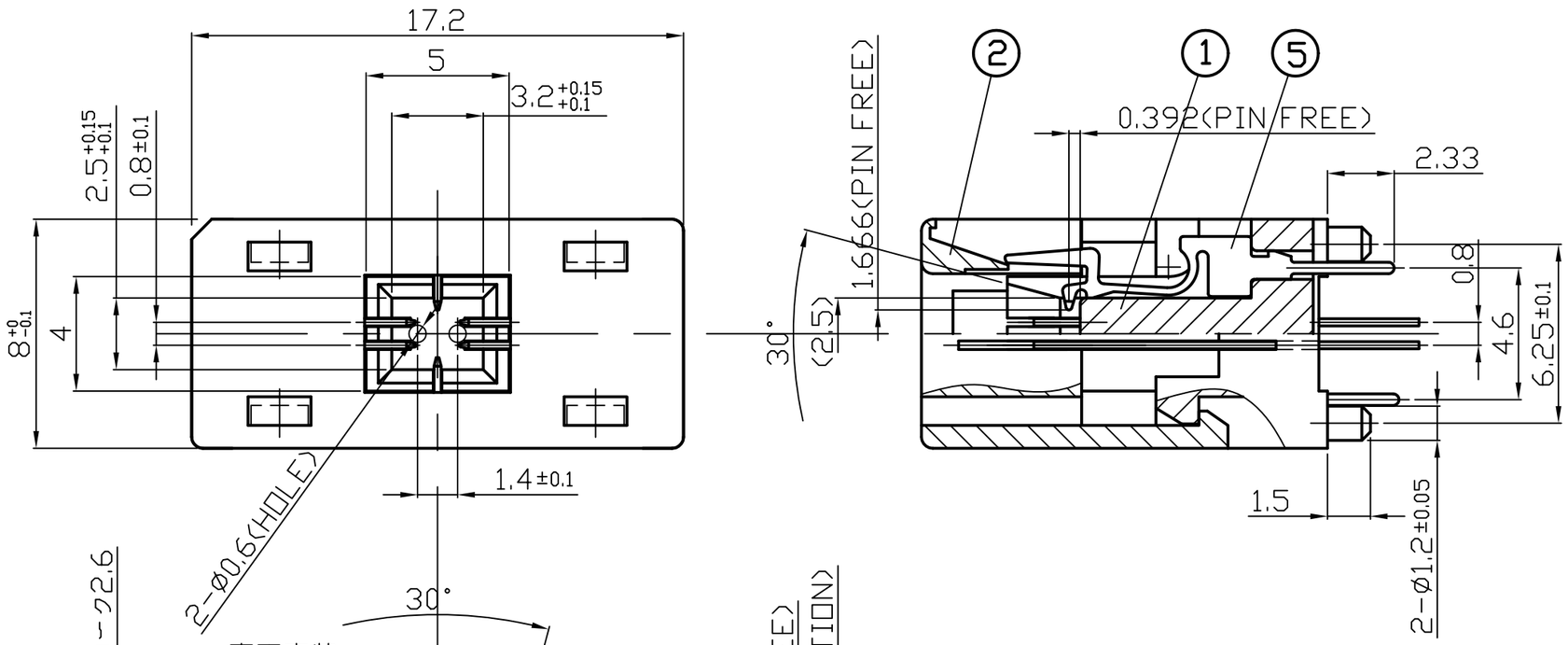

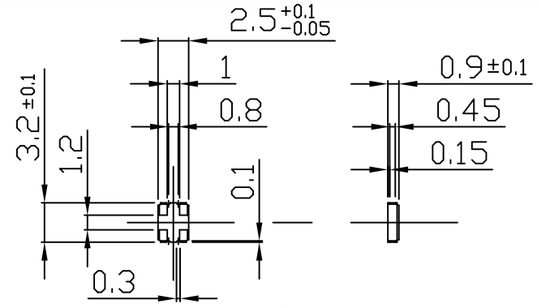

適合デバイス寸法値
S=2:1 （参考値）

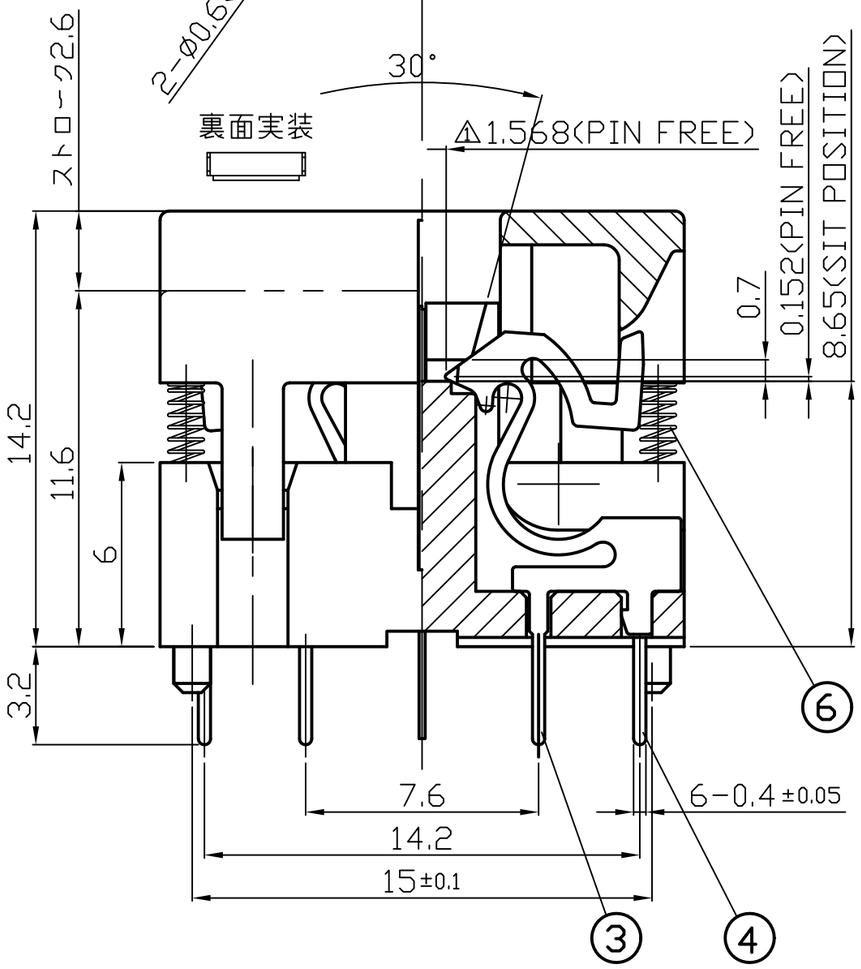

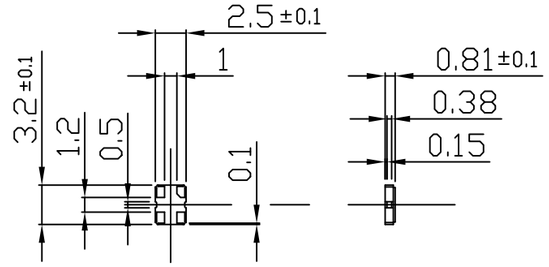

1（TYPE−2:側面2pin接触のみ）

適合デバイス寸法値
S=2:1 （参考値）

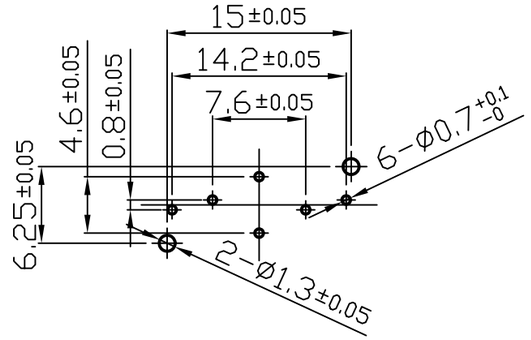

プリント基板取付穴位置
（TOP VIEW S=2:1）

ITEM	PART DESCRIPTION	PARTS NUMBER	QTY	DRAWING NUMBER	NOTE
6	コイルスプリング	CXC-C08-01-061	2	CB41200301	SUS
5	コンタクトS-1	CXC-G10-06-041	2	CT21106501	BeCu
4	コンタクトG-2	CXC-C08-06-042	2	CT21102401	BeCu
3	コンタクトG-1	CXC-C08-06-041	2	CT21102301	BeCu
2	カバー	CXC-G04-09-021	1	ML11220301	PES
1	ホンタイ	CXC-G04-09-011	1	ML11220201	PES

三角図法

エム・アイ・エステクノロジー（株）
MiS Technologies

一般公差 (GENERAL TOLERANCES)
±0.5

品名(TITLE)
3.2×2.5 ソケット(4PIN)

製図	設計	検図	承認
061201 H.E	061201 H.E		

PART NUMBER: CXC-G04-09-00
REV.: b
SCALE: 5:1
図番(DRAWING NUMBER): AY00036901
SHEET: 1/1